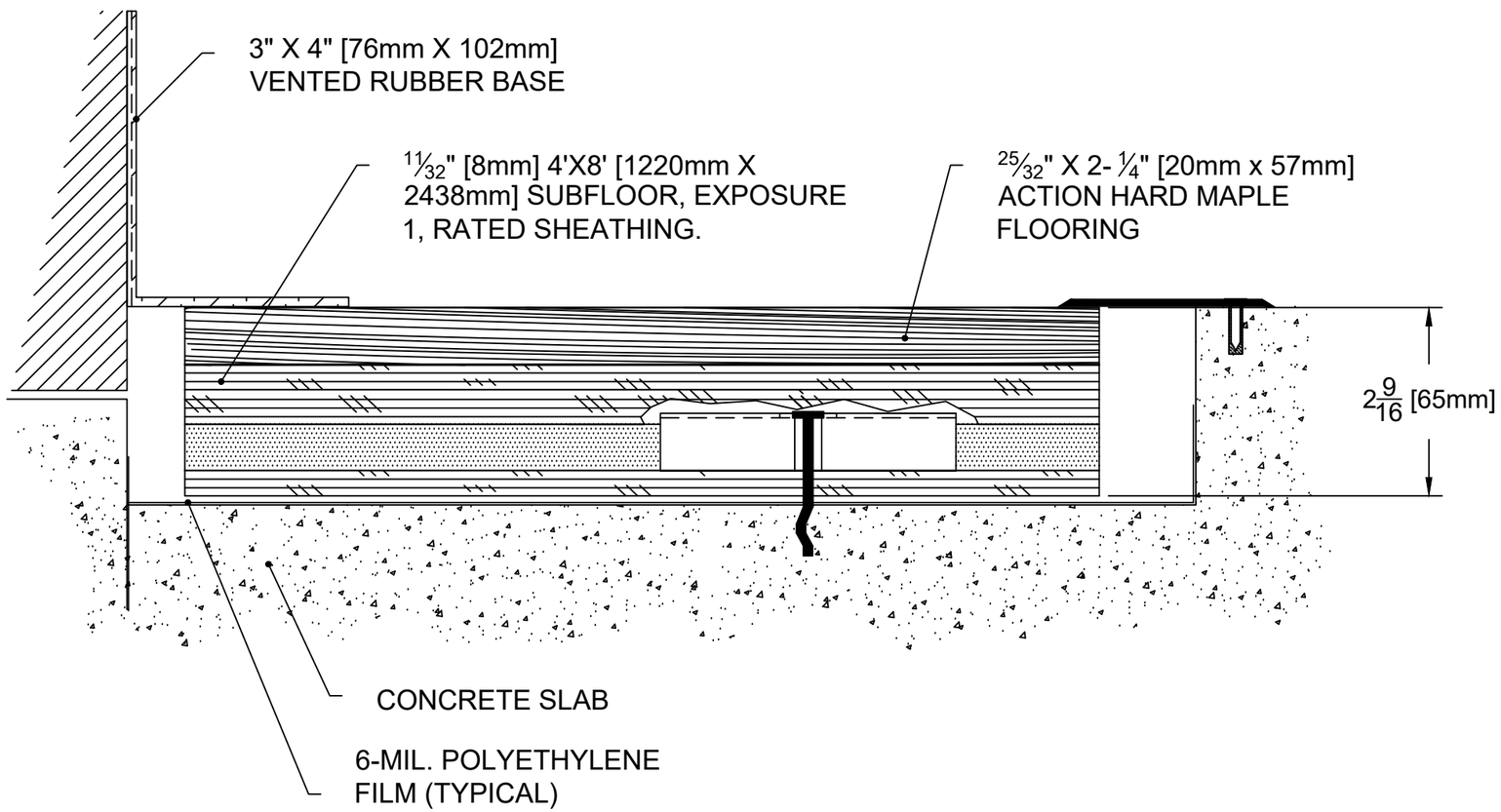

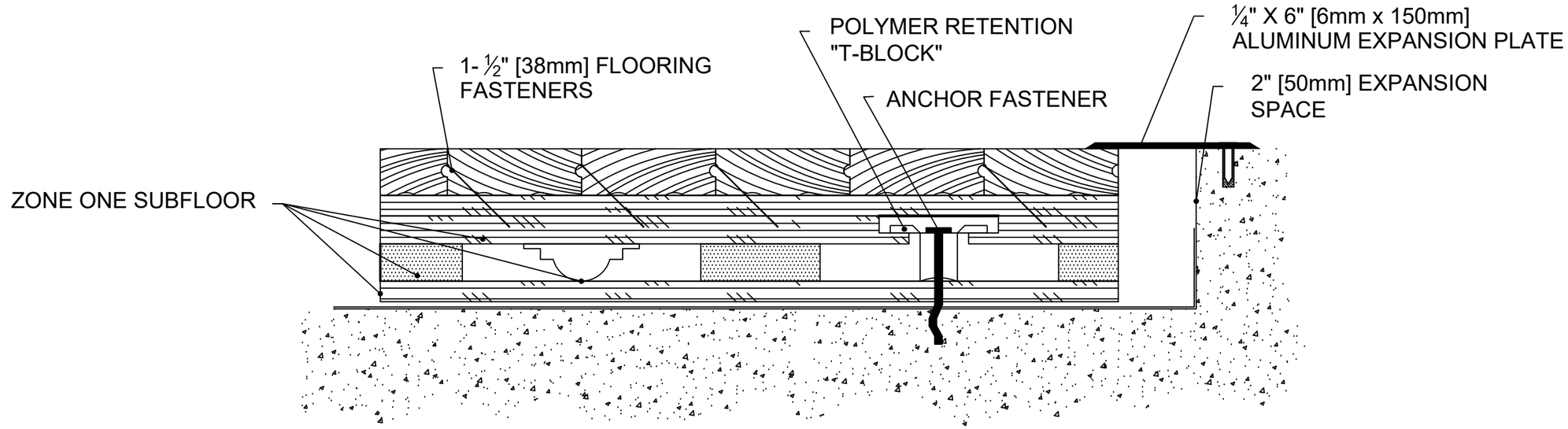

ZONE ONE

2023.09.06