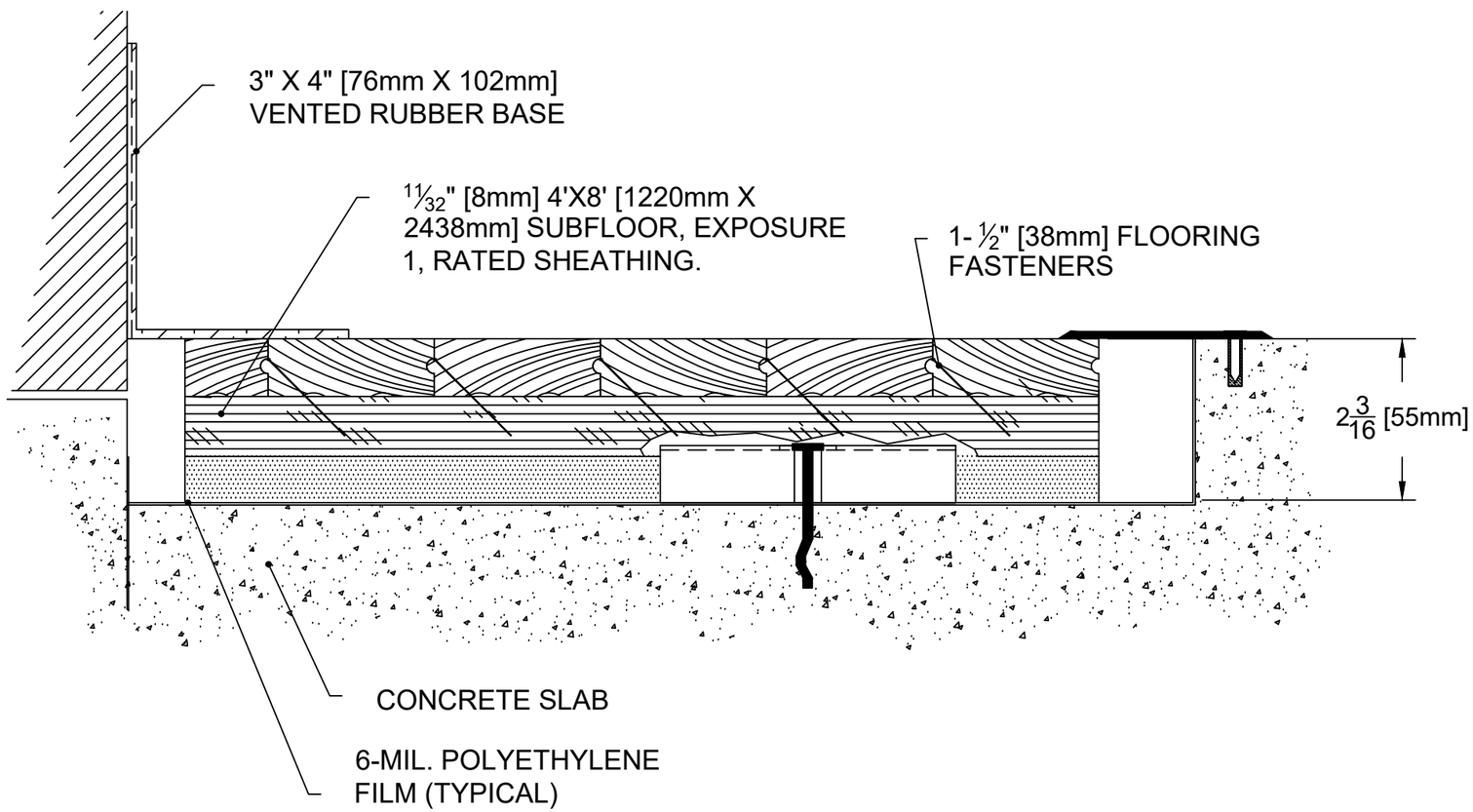

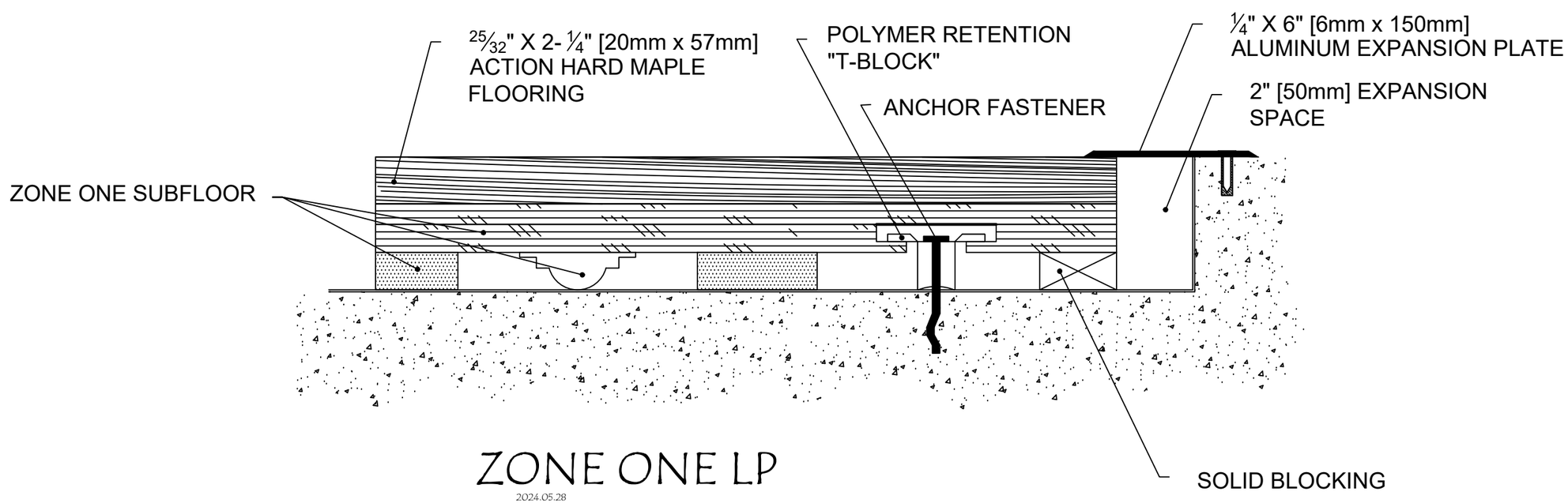

ZONE ONE LP

2024.05.28